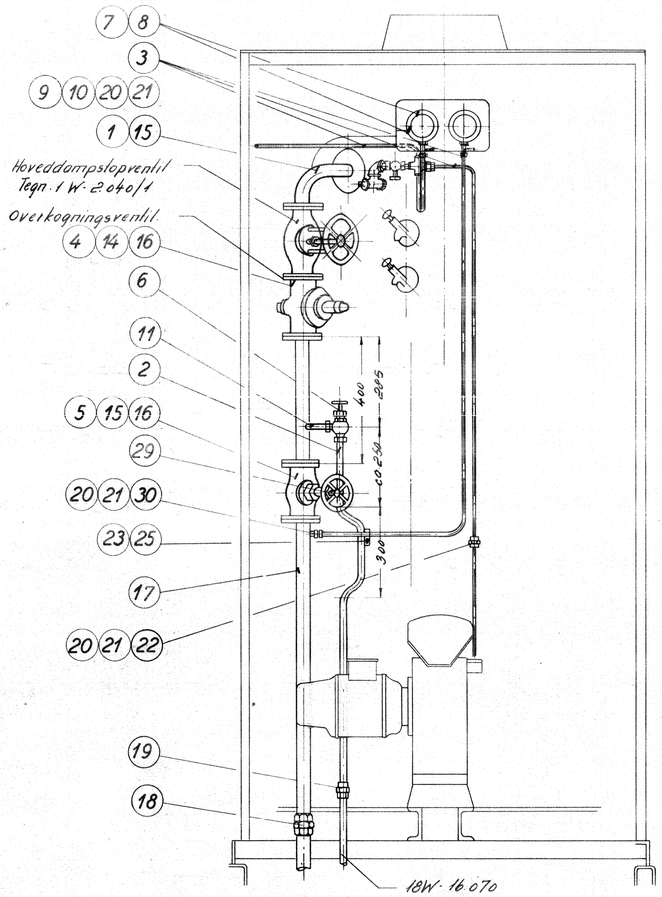

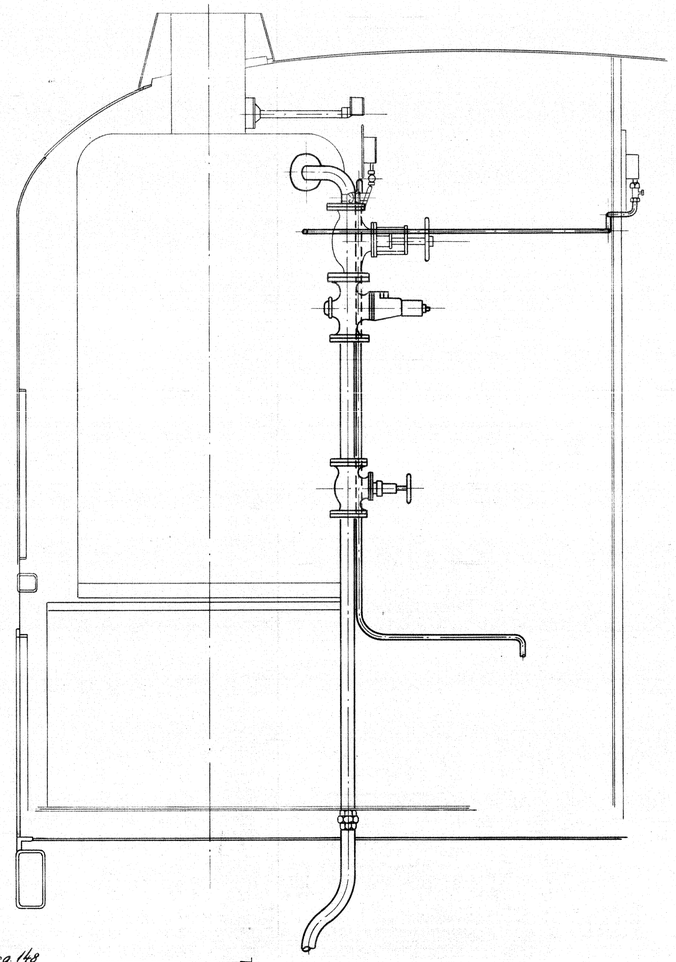

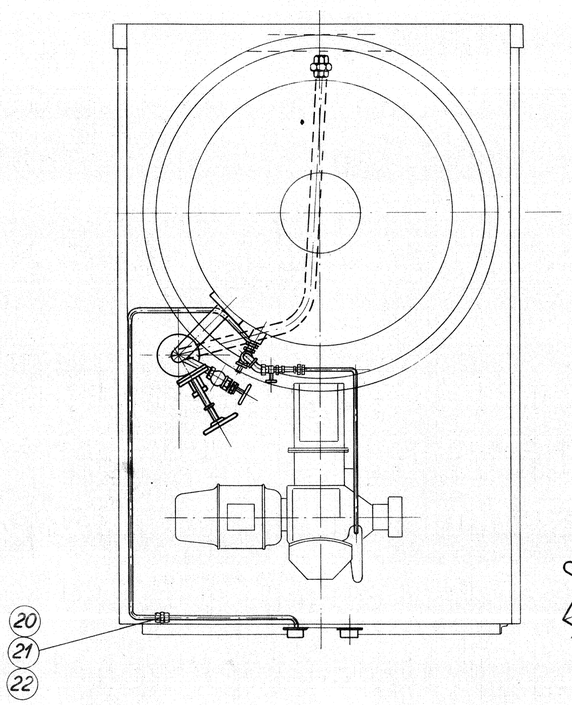

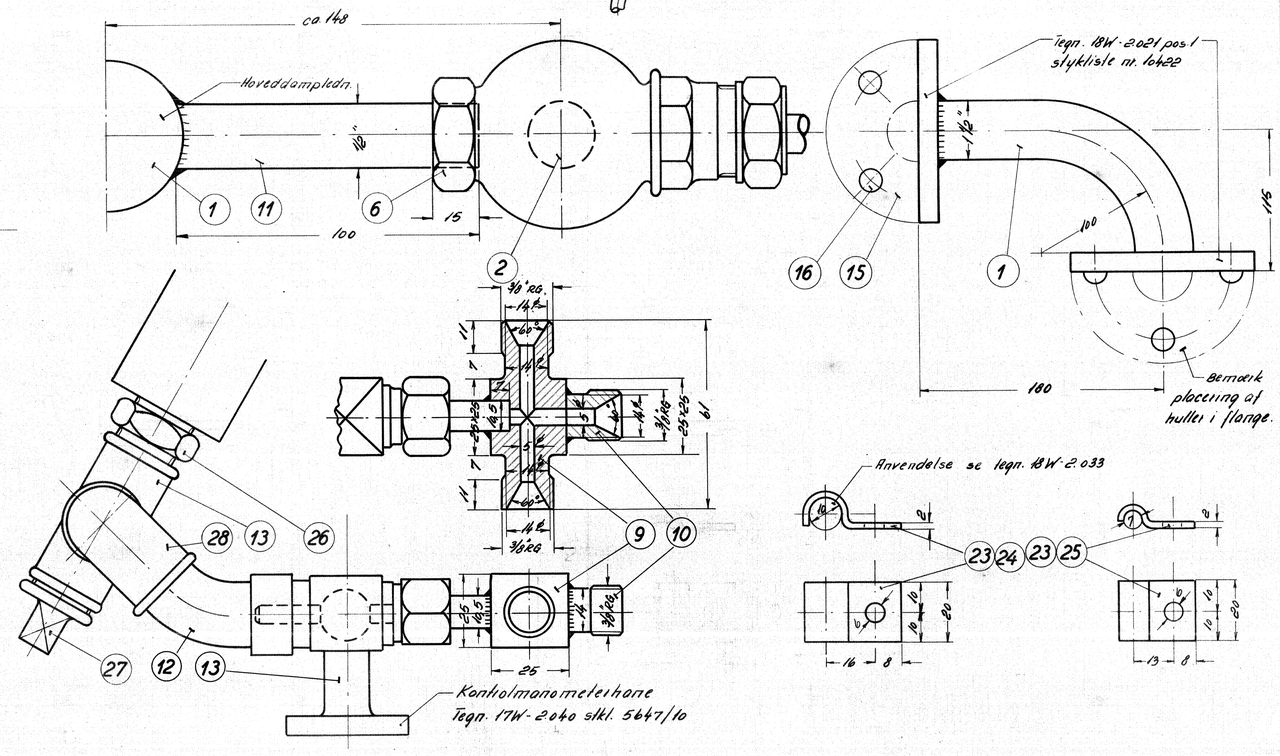

Stk.	Betegnelse	Pos.	Materiale kvalitet	Model nr. eller materiale størrelse	rå Vægt/stk.	færdig Vægt/stk.
1	studs 3/8" RG n.bl. 154 nr. 0	30	st. 00	magasin		
1	skill for drøvleventil	29	bakelit	— " —		
1	vinkel 1/2"	28	GF 92	— " —		
1	prop 1/2"	27	GF 290	— " —		
1	brystnippel 1/2"	26	GF 280	magasin		
10	rørbøjle for 7 ø rør	25	st. 37	fl. 20 x 2 x 1000		
12	rørbøjle for 10 ø rør	24	"			
22	kærvskrue 3/16" x halvr. hoved	23	st. 37	magasin		
2	union n.bl. 139 nr. 0	22	metal	— " —		
6	studse — " — 167 — " —	21	kobber	— " —		
6	omløber n.bl. 138 nr. 0	20	metal	— " —		
1	union 1/2"	19	GF 340	— " —		
1	union 1 1/2"	18	GF 340	magasin		
1	isolation af pos. 1	17	glasuld			
20	bolt m/møtrik 5/8" x 55	16	st. 37	magasin		
4	pakning 150/60 ø x 1,5	15	klingerit	— " —		
2	pakning 140/50 ø x 1,5	14	klingerit	magasin		
1	manometerhane m/kontrolflange	13	tegn. 17W-2040/10. stkl.	5647		
1	bøjning 1/2"	12	GF 42	magasin		
1	rørstykke 1/2" 3,5 DS. 541 x 100	11	st. 00.29	l: 110		
1	studs 3/8" RG nbl. 154 nr. 0	10	st. 00	magasin		
1	forgreningsstykke 25 x 25 x 61	9	st. 00	firkt. 25 x 25 x 70		
2	manometerhane	8		Metro 1700		
2	manometer 0-8 rød streg 4 kg/cm²	7		Metro 1030-6		
1	Jenkinsventil 15 ø	6		Weilbach & Cohn nr. 184-15		
1	drøvleventil 40 ø	5		Chr. Nielsen 815 (Høffner)		
1	overkogningsventil 40 ø	4		Laidlar Drew & Co.		
1	kobberrør	3	kobber	4/7 ø x 5000		
1	gevindrør 1/2" x 3,25 DS. 541	2	st. 00.29	l = 2500		
1	gevindrør 1 1/2" x 4,25 DS. 541	1	st. 00.29	l = 3200		

Tegn.	A. Pedersen.	Rev.		Afd.	
Kalk.	G. B.	Norm.		Dato.	

Måleslok: 1:1 1:10 1:2,5

Dato.	Rettelse	Indeks
27/5.52	ny tegn. for M01821-40	b
27/9.53	ny tegn " M01841	c.

FRICHS

Anvendelse: Diesel-el. 500/550 hk. motorvogn.

Stykliste nr.: 13767.

Tegningens benævnelse: Arrangement af hoveddampledning med mere.

Tegningens nummer: 18W - 2.031

Indeks: b.